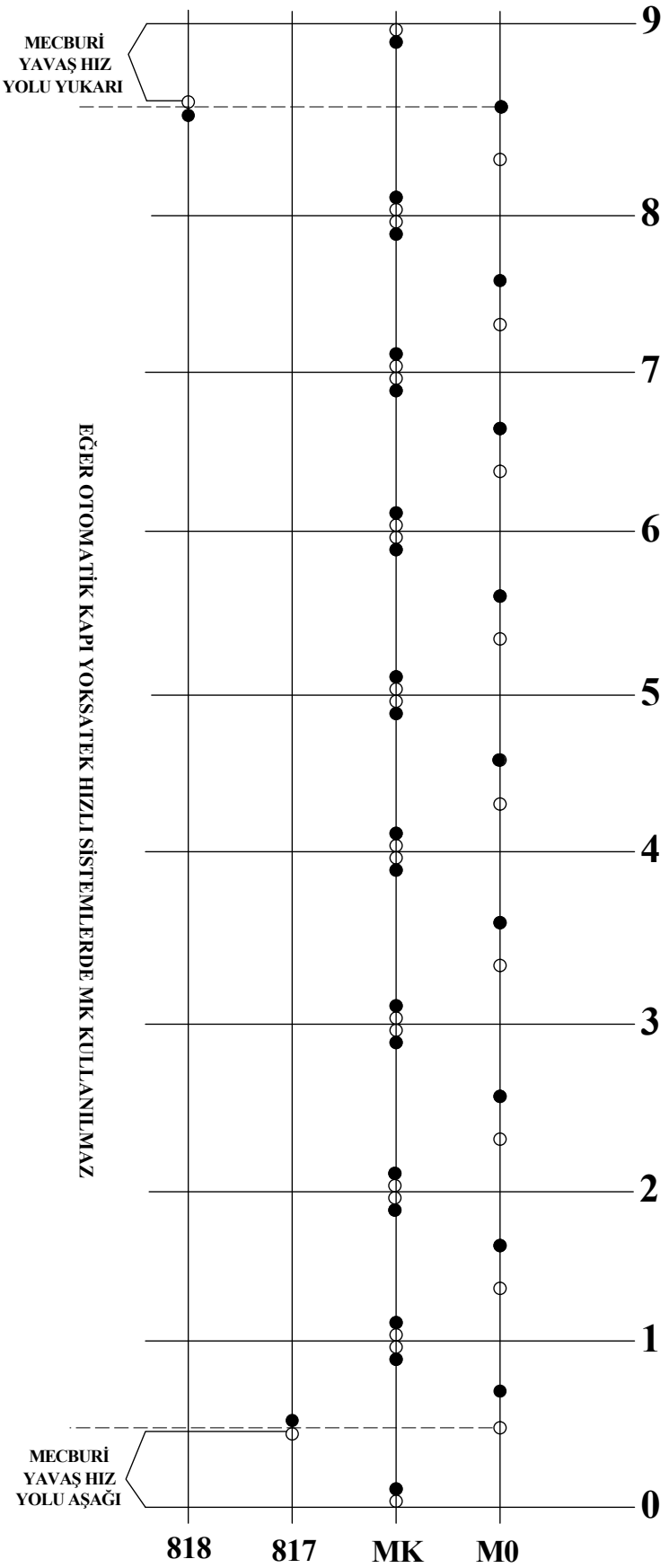

NK ● MIKNATISIN SİYAH YÜZÜ

NA ○ MIKNATISIN KIRMIZI YÜZÜ

AXS

8 DURAĞA KADAR Bİ-STABLE ŞALTER BAĞLANTISI

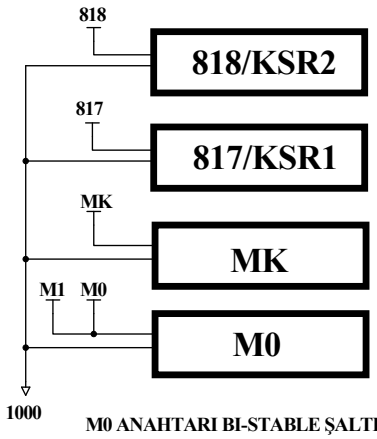

M0 ANAHTARI BI-STABLE ŞALTERDİR.

M0 , MK KABİN ÜZERİNDEN FLEXIBLE KABLO İLE PANOYA İLETİLİR.

M0 VE M1 GİRİŞLERİ AXS-K1 KARTI ÜZERİNDE KÖPRÜLENECEK.

AXT/AXR/AXF

10 DURAĞA KADAR Bİ-STABLE ŞALTER BAĞLANTISI

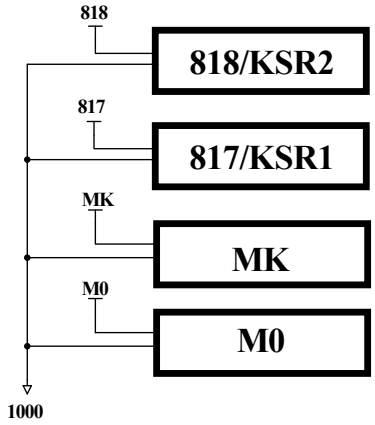

M0 ANAHTARI BI-STABLE ŞALTERDİR.

M0 , MK KABİN ÜZERİNDEN FLEXIBLE KABLO İLE PANOYA İLETİLİR.

M1 : AXT VE AXR SERİSİNDE 8 DURAKTAN SONRA 9.KAT ÇAĞRI UCU OLARAK ÇALIŞIR. (409)

M2 : AXT VE AXR SERİSİNDE 8 DURAKTAN SONRA 10.KAT ÇAĞRI UCU OLARAK ÇALIŞIR. (410)

SİSTEMDEKİ DURAK SAYISI KADAR MIKNATISLAR M0 VE MK HATTINA ŞEKİLDEKİ GİBİ DİZİLİR.

F/7.5.5.02.01

Bu belge uygulamalar için öneri niteliğindedir. Aybey Elektronik bu belgenin içeriğini ve görünümünü önceden haber vermeksizin değiştirme hakkına sahiptir. Bu belgedeki hata ve eksiklerden veya uygulamadan kaynaklanabilecek problemlerden Aybey Elektronik sorumlu tutulamaz.

AX SERİSİ SAYICI SİSTEM MIKNATIS DİZİLİŞ ŞEMASI

AYBEY ELEKTRONİK	SERİ	AX	ÇİZİM	M.AKKUS
	PROJE	AX09	ONAY	M. AYBEY
	REV.	00	TARİH	07 MAR 08